Übergang = Schnittstelle
Länge 0 m

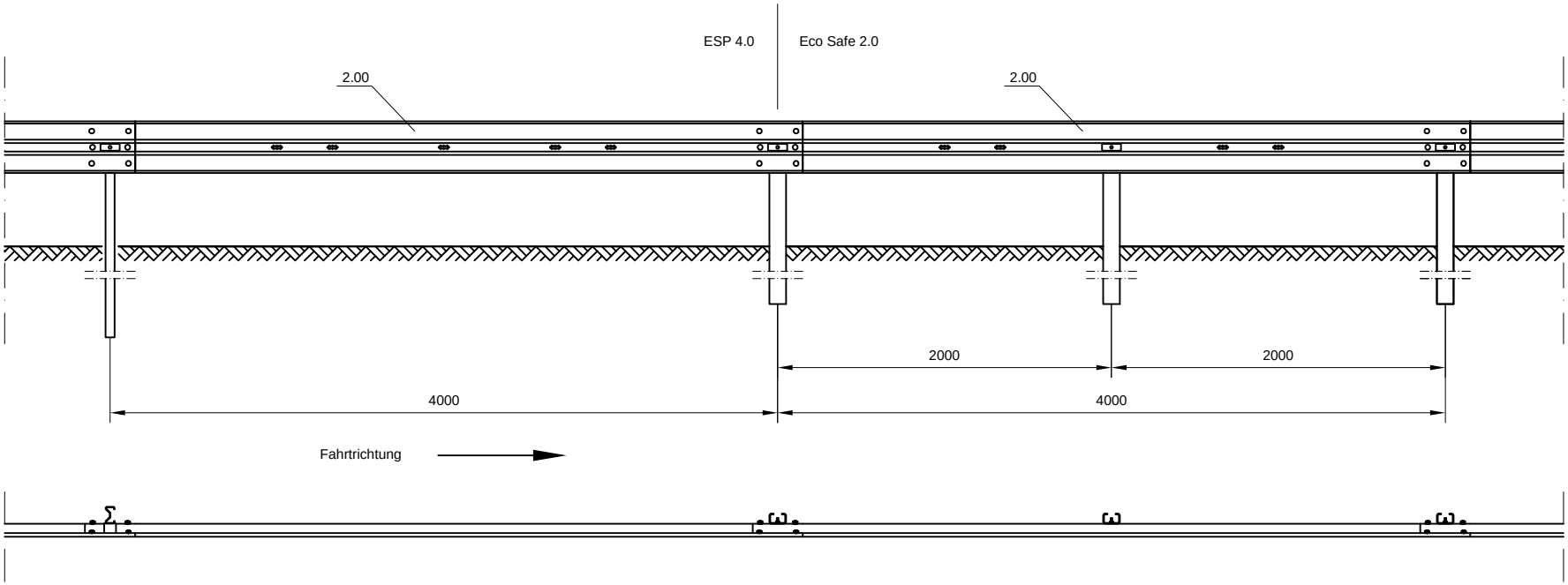

Details siehe SGS
16-01.1.02

Querschnitt ESP 4.0

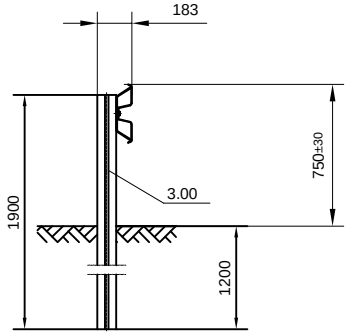

Stoßverschraubung: 6 Schrauben HRK-Nase M16x27, 4.6 (40.00)
+ U-Scheibe U18 (40.30)
Verbindung Pfosten-Holm:
1 Decklaschen für M10 (10.10)+ Stützbügel (4.10)
+ 6-kt Schraube M10x45, 4.6 (40.42) + U-Scheibe U11 (40.60)

Querschnitt Übergang

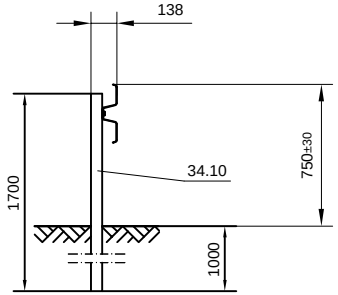

Stoßverschraubung: 6 Schrauben HRK-Nase M16x27, 4.6 (40.00)
+ U-Scheibe U18 (40.30)
Verbindung Pfosten-Holm: 1 Decklaschen für M10 (10.10)
+ 6-kt Schraube M10x45, 8.8 (40.54) + U-Scheibe U11 (40.60)

Querschnitt Eco Safe 2.0

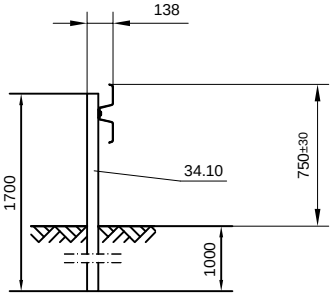

Stoßverschraubung: 6 Schrauben HRK-Nase M16x27, 4.6 (40.00)
+ U-Scheibe U18 (40.30)
Verbindung Pfosten-Holm: 1 Decklaschen für M10 (10.10)
+ 6-kt Schraube M10x45, 8.8 (40.54) + U-Scheibe U11 (40.60)

RAL GÜTEZEICHEN	ÜK ESP 4.0 auf Eco Safe 2.0	Zeichnungsnummer	Maßstab
	Systemzeichnung ÜK	SGS 16-01.1.01	1:40
		Einheit: mm	Stand
	© Studiengesellschaft Stahlschutzplanken e.V. Siegen	Gezeichnet: HB	29.03.2016